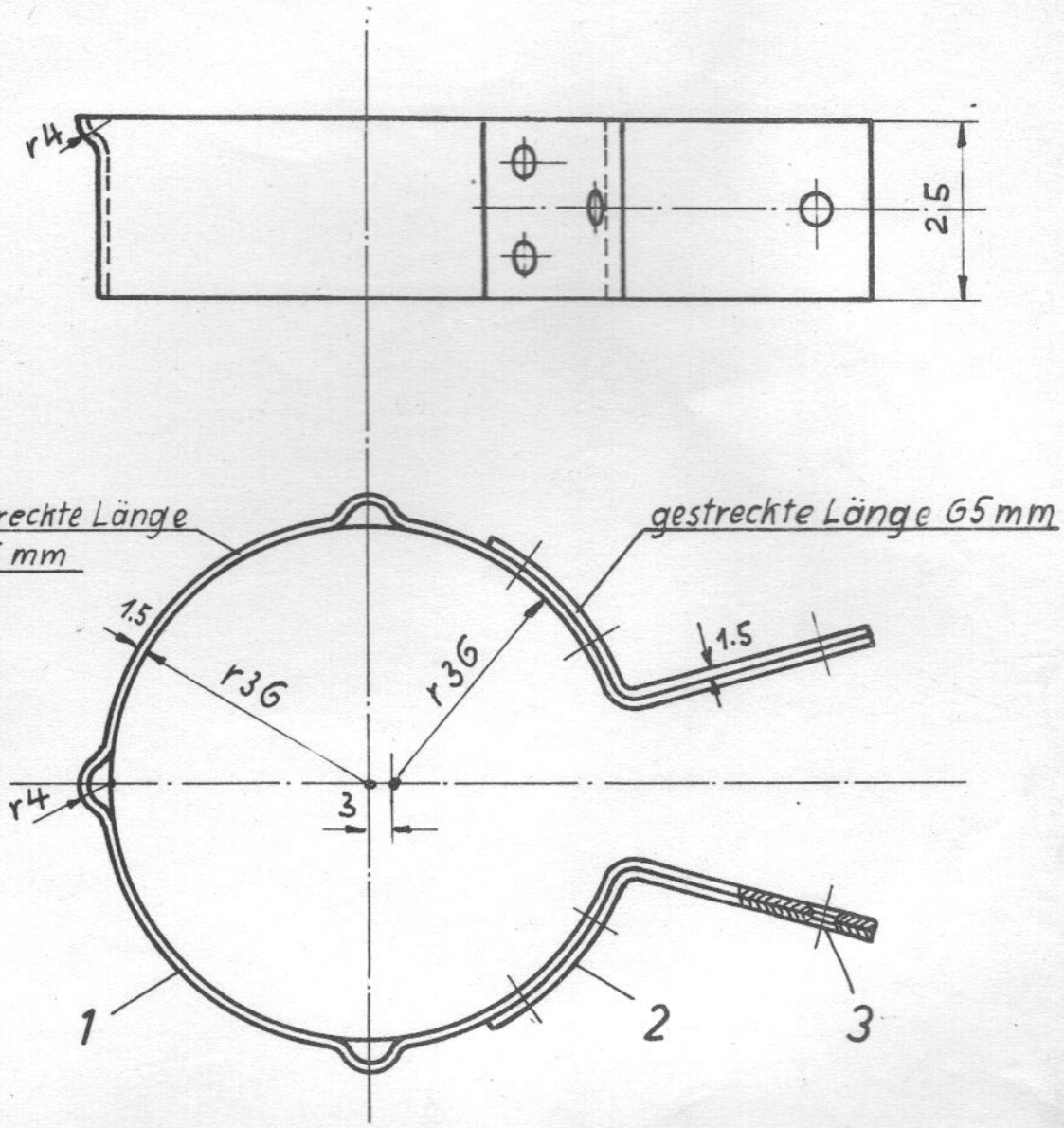

Stückzahl	Benennung und Bemerkung	Teil	Zeichng. Nr	Werkstoff		
8	Niet	3	DIN 661	Al. 3x5		
2	Verstärkungslasche	2		Al. 99.5		
1	Manschette	1		Al. 99.5		

	Datum	Name
Gezeichnet	2.10.51	Rza
Geprüft:		
Normgepr.		

BMW Kundendienstschule

Maßstab: 1:1

Kolbenringmanschette
R25 R25 R51 R67

Zeichnungs Nr: W 5003

Ersatz für

Ersetzt durch