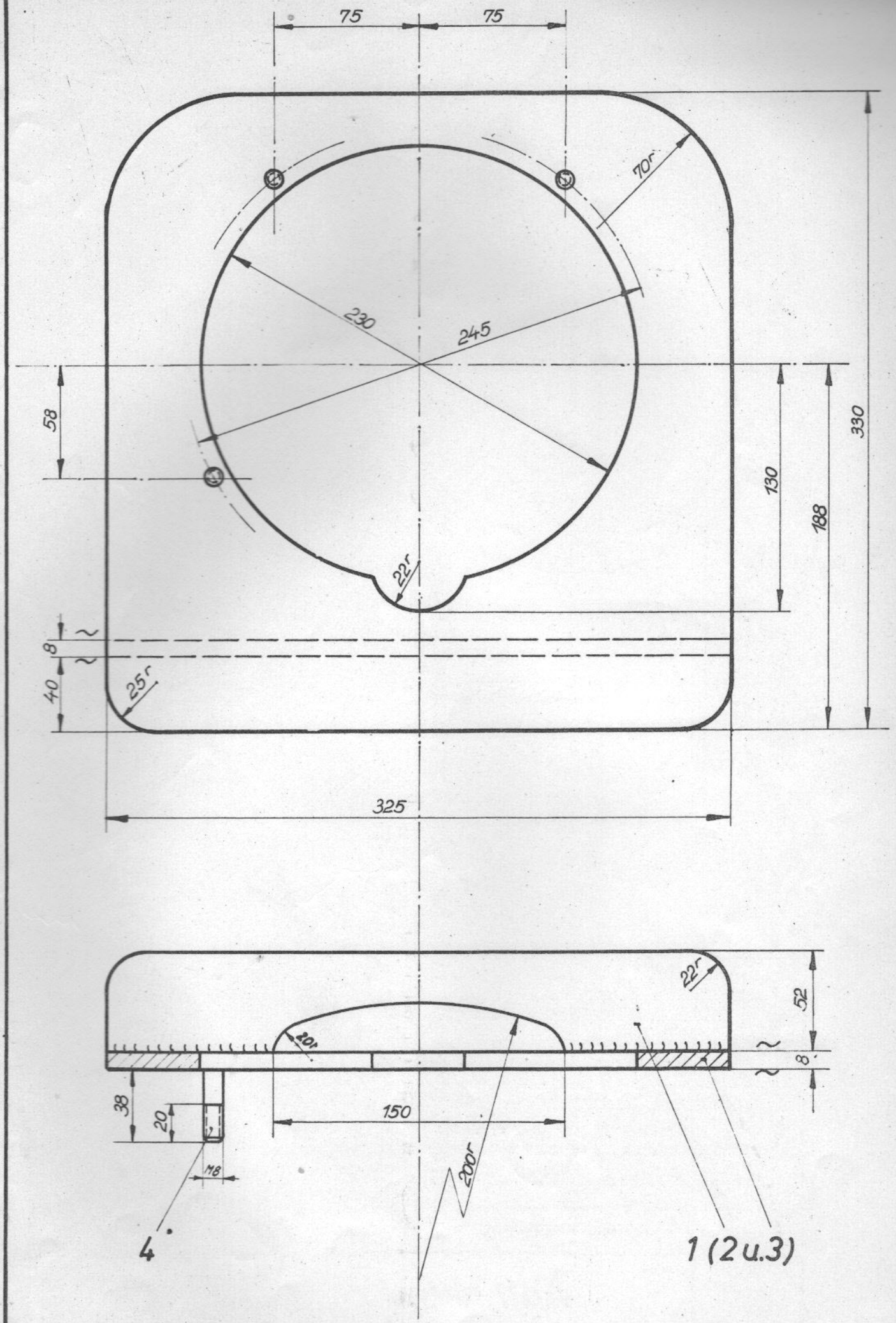
75
75
70r
230
245
58
330
130
188
22r
8
40
25r
325
22r
52
20r
8
38
20
150
M8
200r
4
1 (2 u.3)

R 51/2

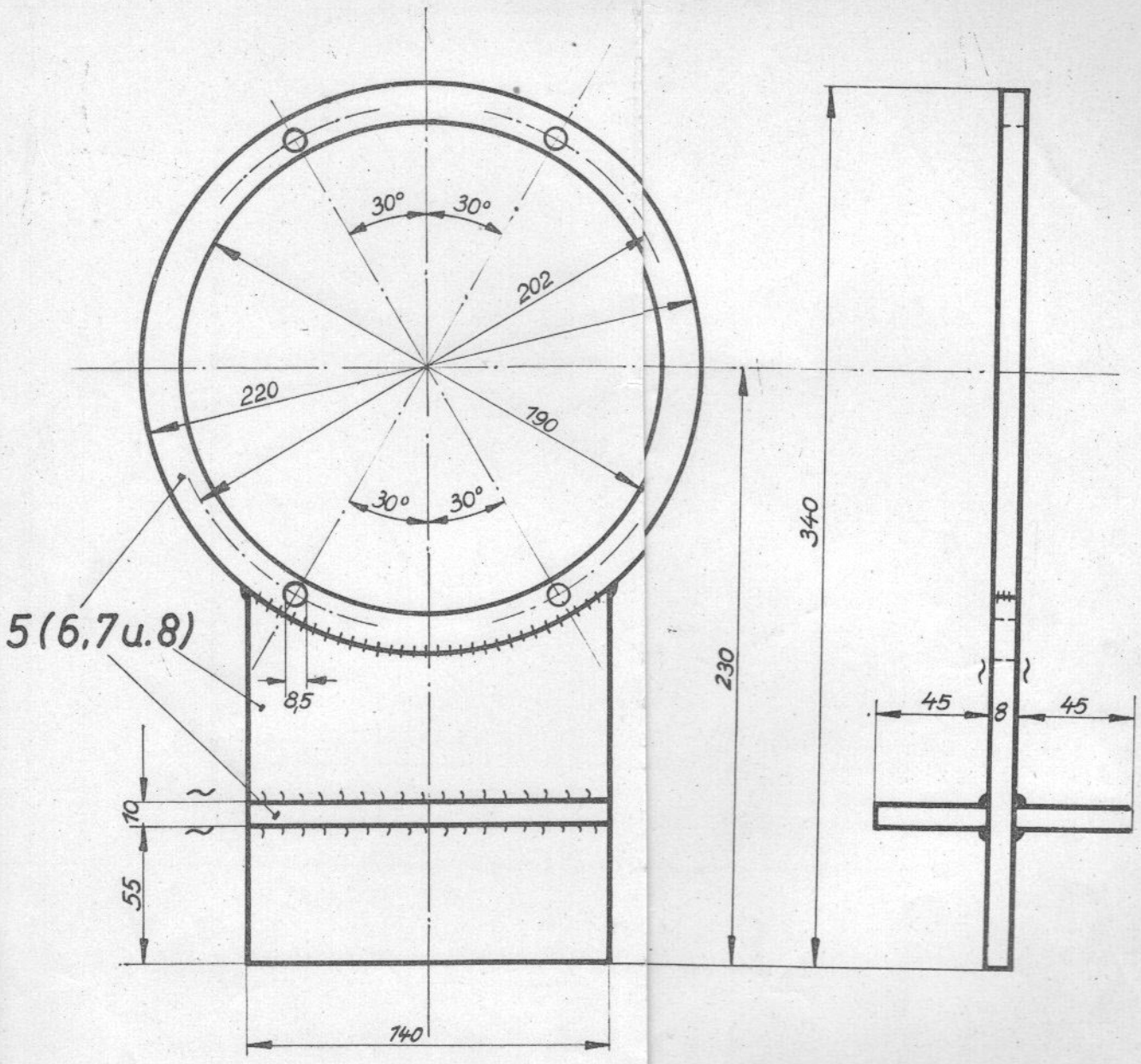

R 24 R25

Stückzahl	Benennung und Bemerkung	Teil	Zeichng. Nr.	Werkstoff		
1	Platte	8		St. 00.21		
2	Halteplatte	7		St. 00.21		
1	Aufnahmering	6		St. 00.21		
1	Aufnahme für Baumuster R24 u. R25 (Schweißte	5	besteht aus	Tl. 6, 7 u. 8		
3	Stiftschraube	4		St. 50.11		
1	Halteplatte	3		St. 00.21		
1	Aufnahmeplatte	2		St. 00.21		
1	Aufnahme für Baumuster R 51 (Schweißteil)	1	besteht aus	Tl. 2 u. 3		

	Datum	Name
Gezeichnet	3. 10. 50	Me.
Geprüft:		
Normgepr.		

BMW Kundendienstschule

Maßstab: 1:1

Aufnahme für Getriebe R2R25u.R51

V5017

Ersatz für

Ersetzt durch