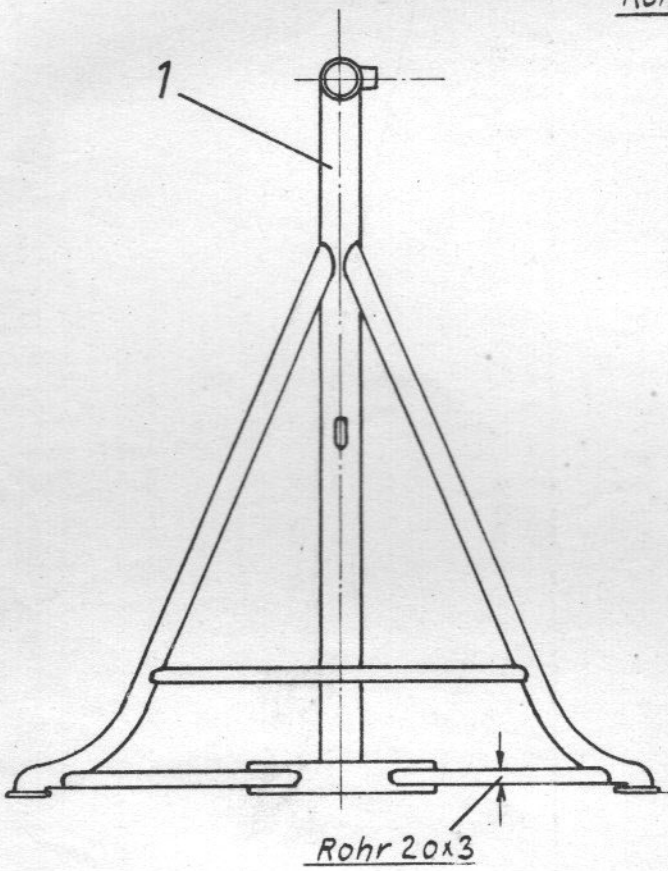
1
Rohr 20x3

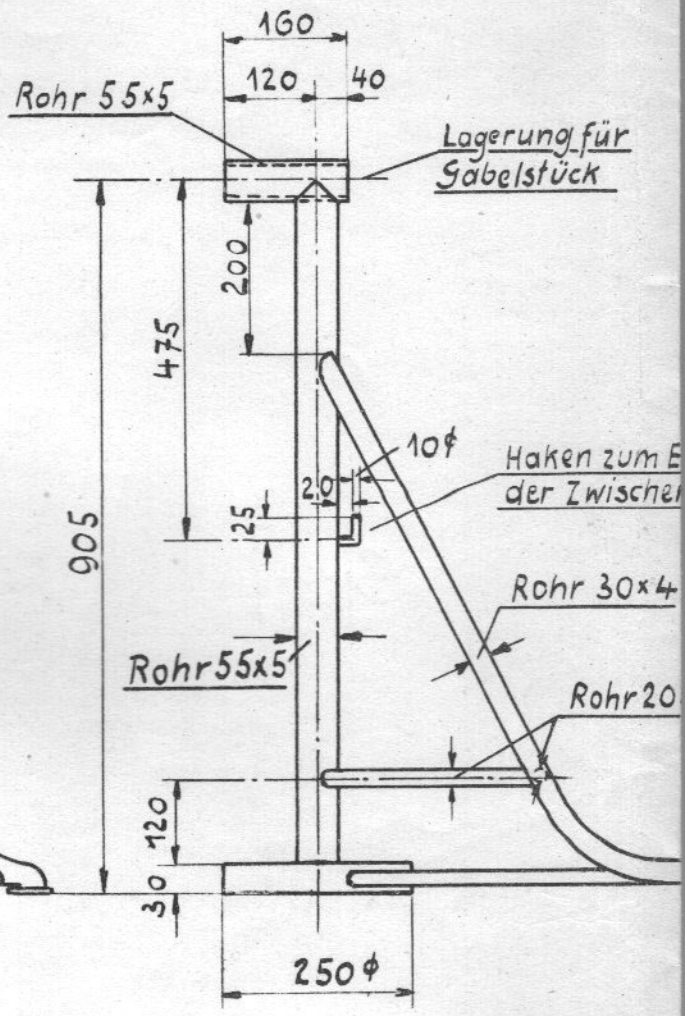
160
120
40
Rohr 55x5
Lagerung für Gabelstück
200
475
905
10ϕ
20
25
Haken zum E
der Zwischen
Rohr 30x4
Rohr55x5
Rohr20
120
30
250ϕ

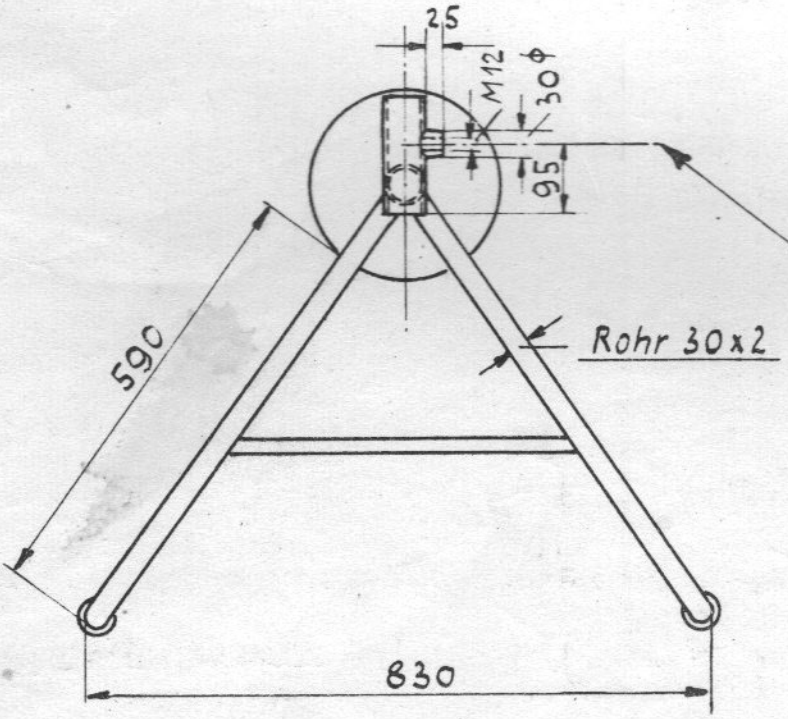
25
M12
30ϕ
95
590
Rohr 30x2
830

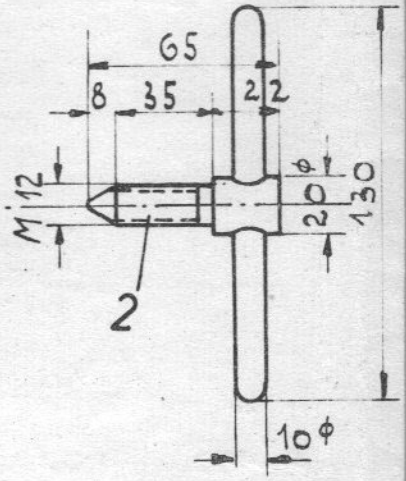
65
8
35
2
2
M12
20ϕ
130
2
10ϕ

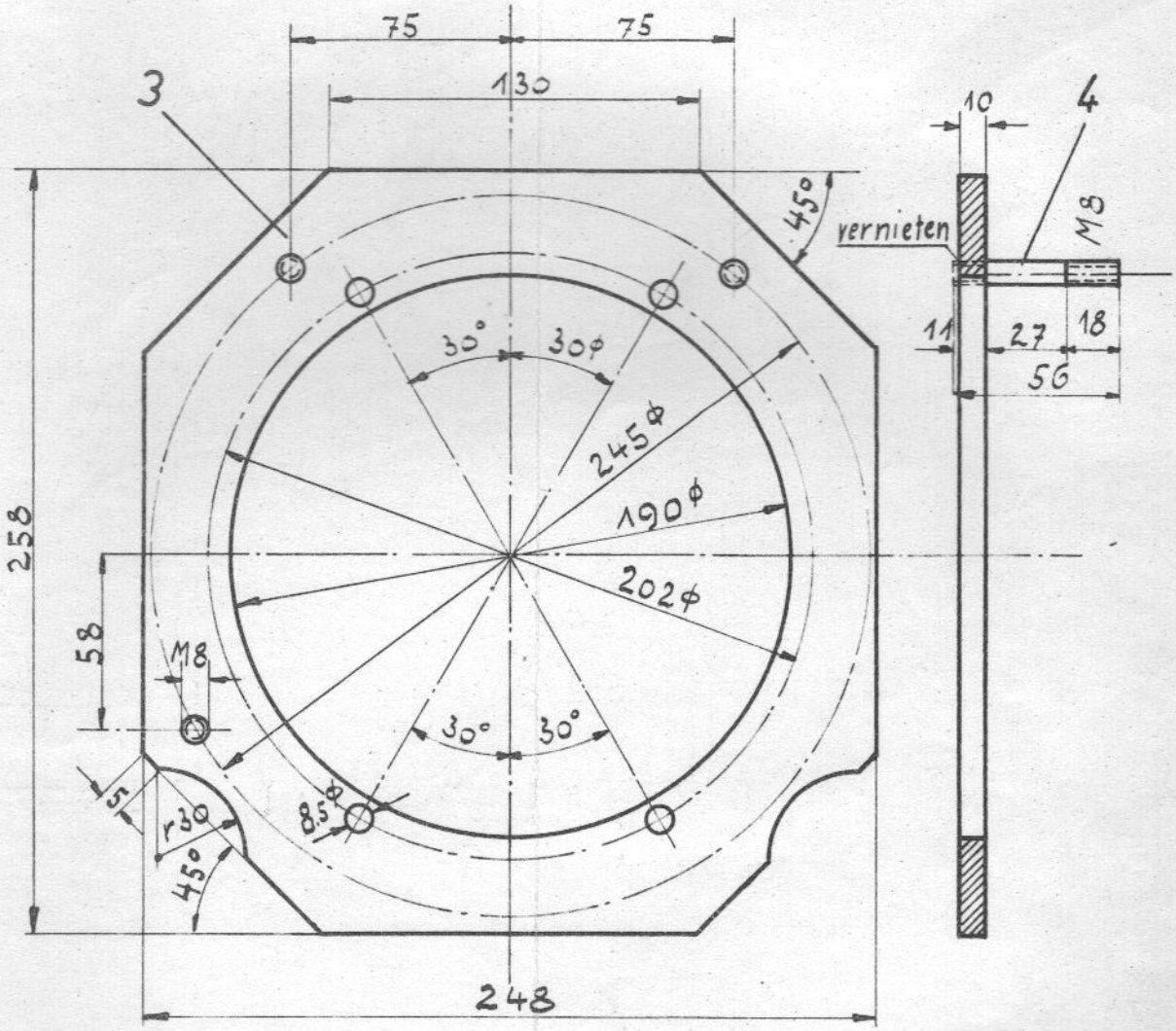

Zwischenplatte zum Aufspannen
von Motor und Getriebe R24 R25

Stückzahl	Benennung und Bemerkung	Teil	Zeichng Nr.	Werkstoff		
3	Stiftschrauben	4		St. 50.11		
1	Zwischenplatte	3		St. 37.21		
1	Feststellschraube	2		St. 42.12		
1	Ständer aus Rohren geschweißt	1		Stahl		

	Datum	Name
Gezeichnet:	28.9.51	Za
Geprüft:		
Normgepr:		

BMW Kundendienstschule

Maßstab: 1:10 1:2,5

Wende-Montagebock für Motor und Getriebe R24 R25 R51 R67

V 5014 Blatt 1

Ersatz für

Ersetzt durch