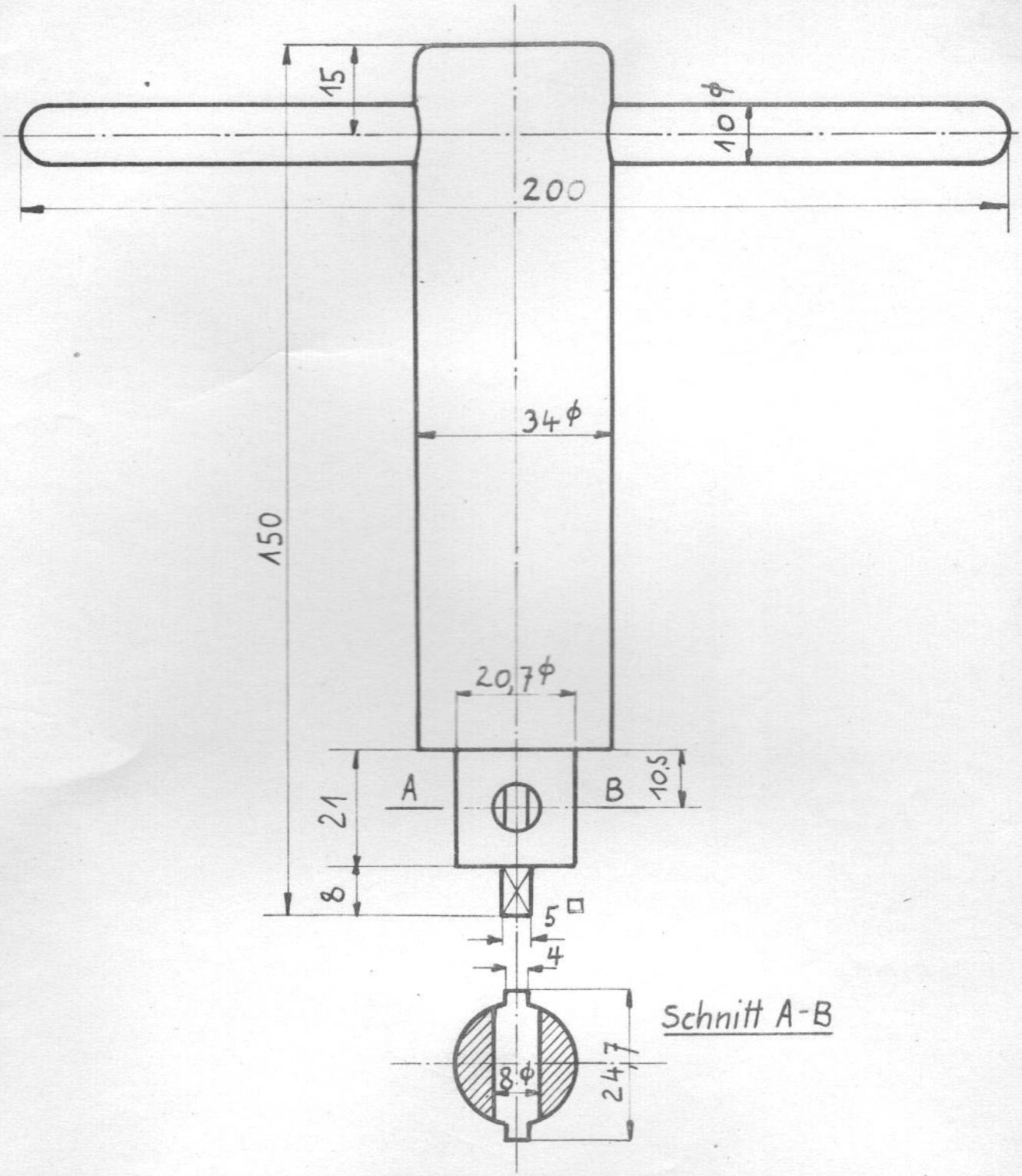

Stückzahl	Benennung und Bemerkung	Teil	Zeichng Nr.	Werkstoff		
1	Knebel	3		St.50.11		
1	Einstellstück	2		St.C16.61		
1	Dorn	1		St 50.11		

	Datum	Name
Gezeichnet:	2.10.51	Bn
Geprüft:		
Normgepr:		

BMW Kundendienstschule

Maßstab: 1:1

Dorn zum Ausmitteln der Kupplungsscheibe R51 R67

W 5009

Ersatz für

Ersetzt durch