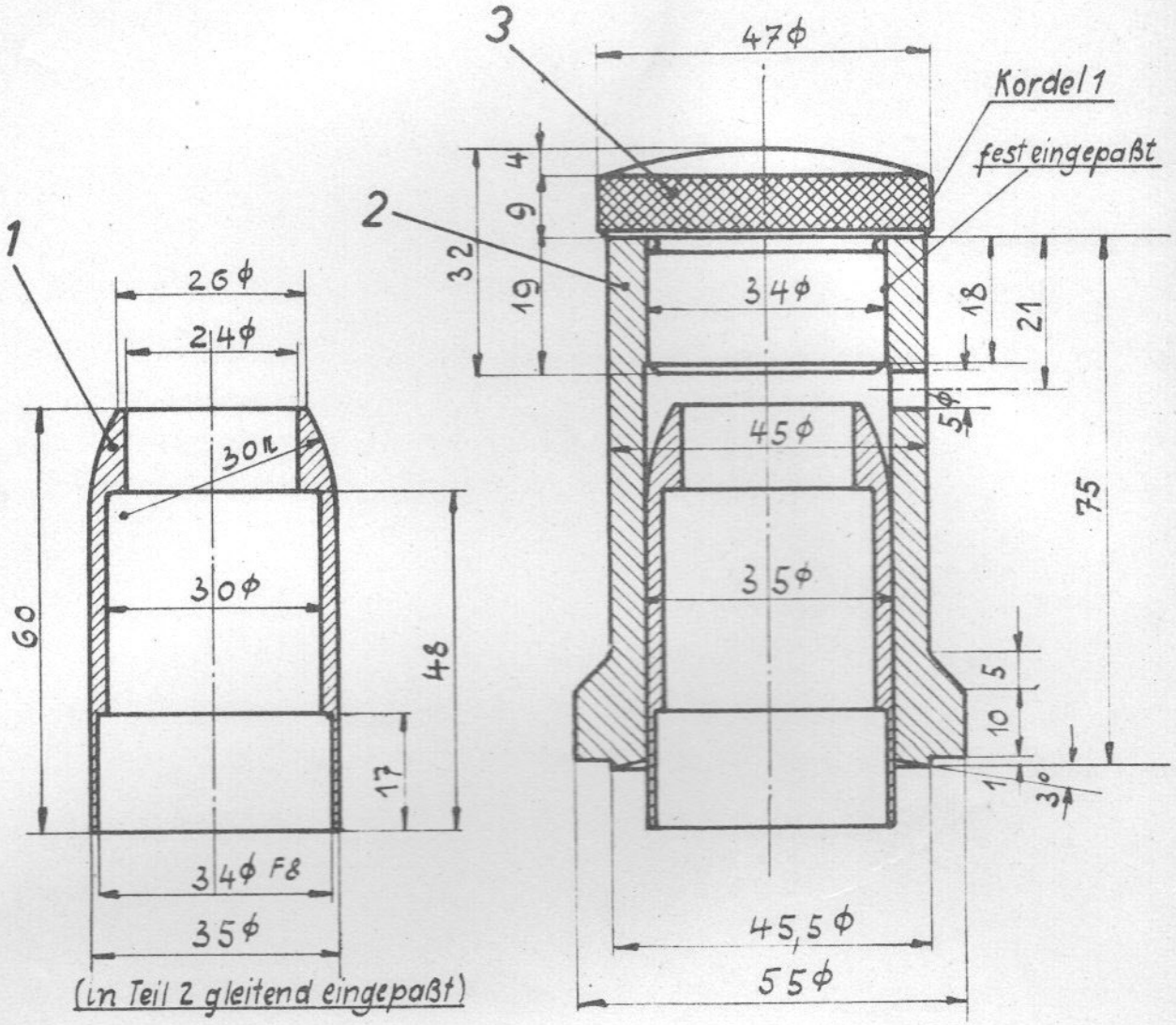

Stückzahl	Benennung und Bemerkung	Teil	Zeichng. Nr.	Werkstoff		
1	Pilz	3		St. C 60.61		
1	Schlagbüchse	2		St. C 60.61		
1	Einführungsbüchse	1		St. C 60.61		

	Datum	Name
Gezeichnet:	25.9.51	Ra
Geprüft:		
Normgepr.		

BMW Kundendienstschule

Maßstab: 1:1

Schlag-und Einführungsbüchse f. Simmerring d. Antriebswelle u. Vorderradgabel R 51 R67

W 5024

Ersatz für

Ersetzt durch