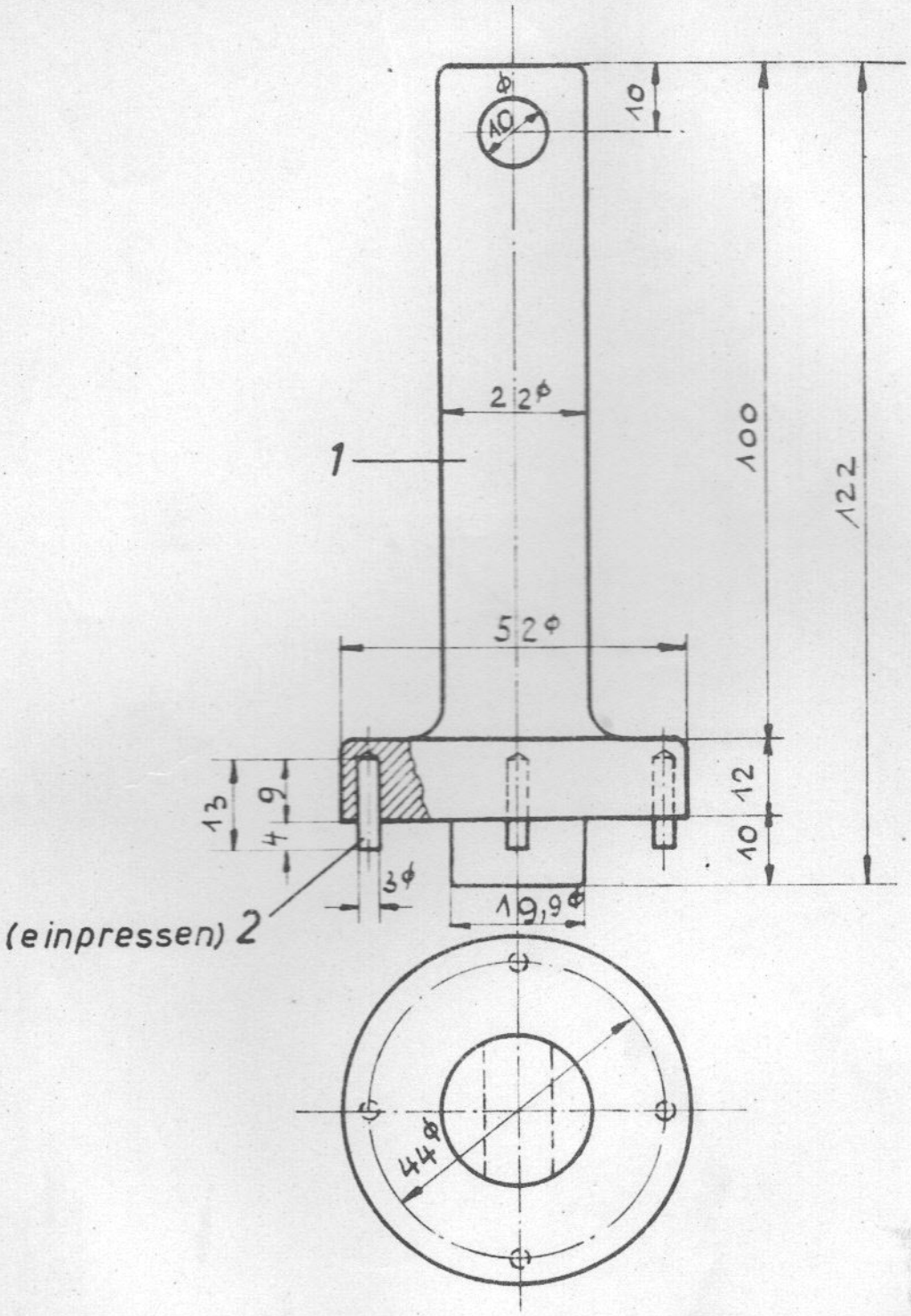

Stückzahl	Benennung und Bemerkung	Teil	Zeichng. Nr	Werkstoff		
		3				
4	Zapfen	2		Federstahl	gehärtet	
1	Schlüßelkörper	1		St.50.11	härten	

	Datum	Name
Gezeichnet:	24.9.51	[illegible]
Geprüft:		
Normgepr.		

BMW Kundendienstschule

Maßstab: 1:1

Zapfenschlüssel für Verschluß-deckel zur Radnabe R51 R67

V 5045

Ersatz für

Ersetzt durch